THORN

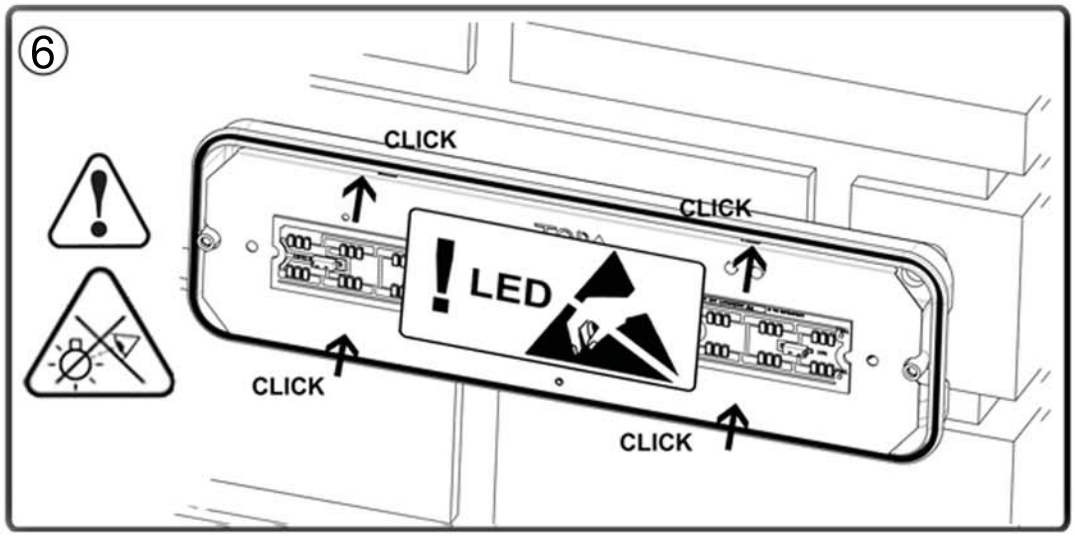

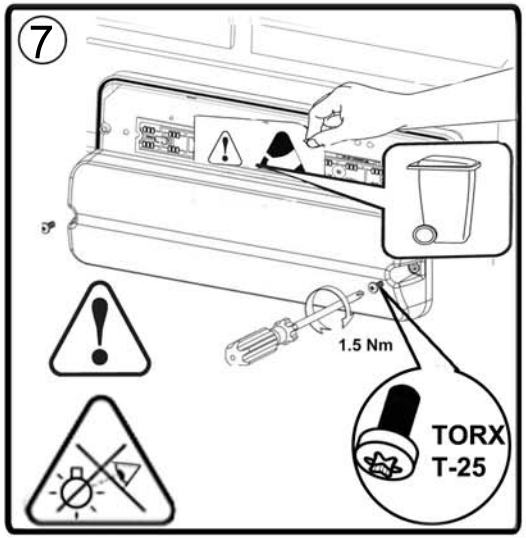

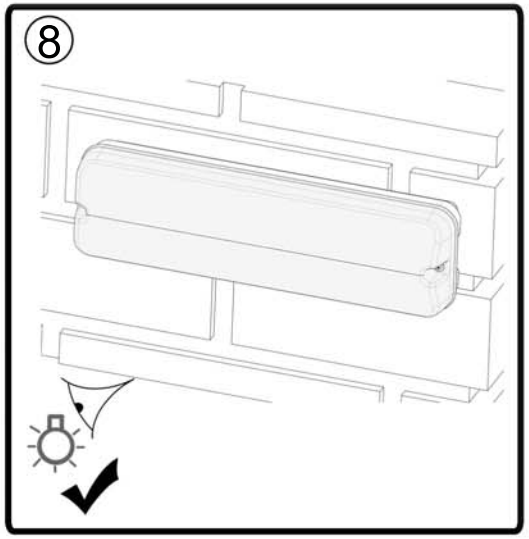

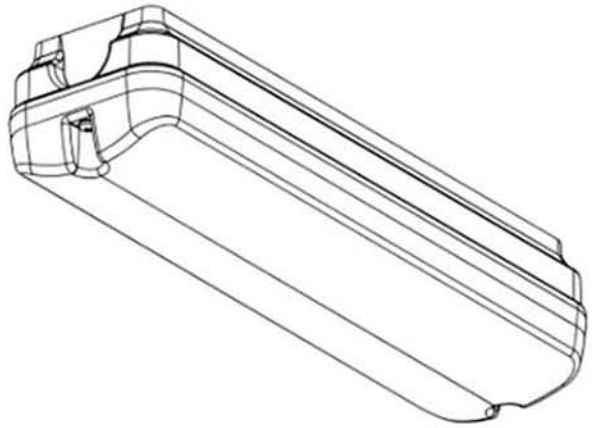

ESCORT LED

CE IP65 LED

[CZ]	Montážní návod
[DE]	Montageanleitung
[DK]	Monteringsvejledning
[EE]	Paigaldusjuhend
[FI]	Asennusohje
[FR]	Notice de montage
[HU]	Szerelési útmutató
[IT]	Istuzioni di montaggio
[LT]	Montavimo Instrukcijos
[LV]	Instalacijas instrukcija
[NO]	Monteringsanvisning
[PL]	Instrukcja montażu
[RU]	Инструкция по монтажу
[SE]	Installationsanvisning
[UK]	Installation Instructions

96336792 PC 05/12

1

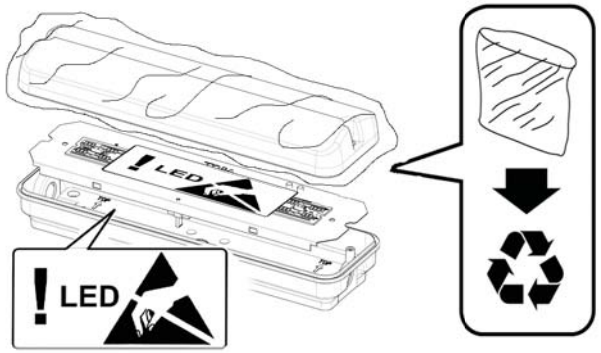

2

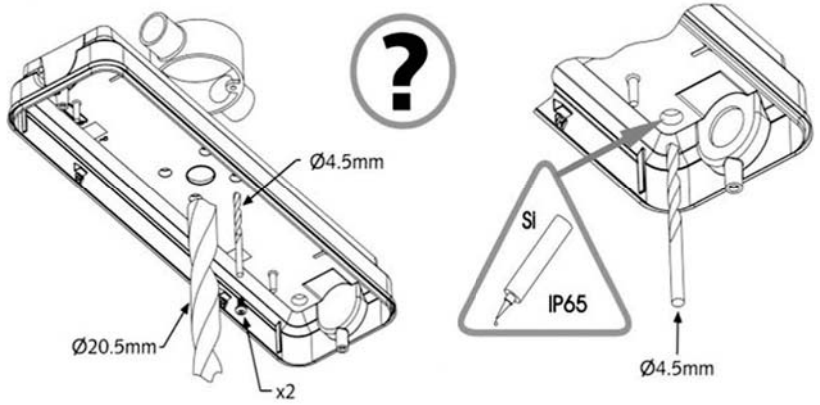

3

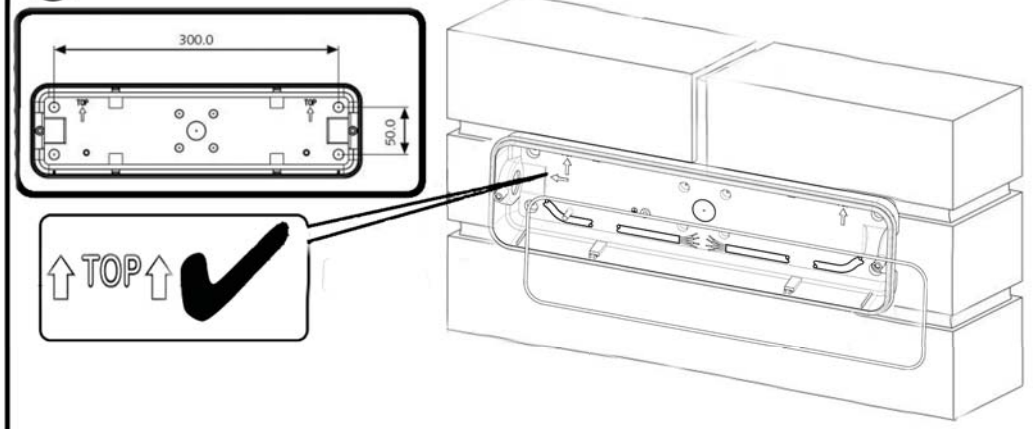

4

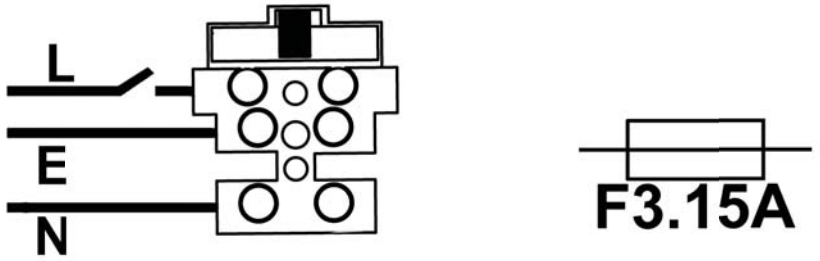

Ø 2.5 mm² MAX
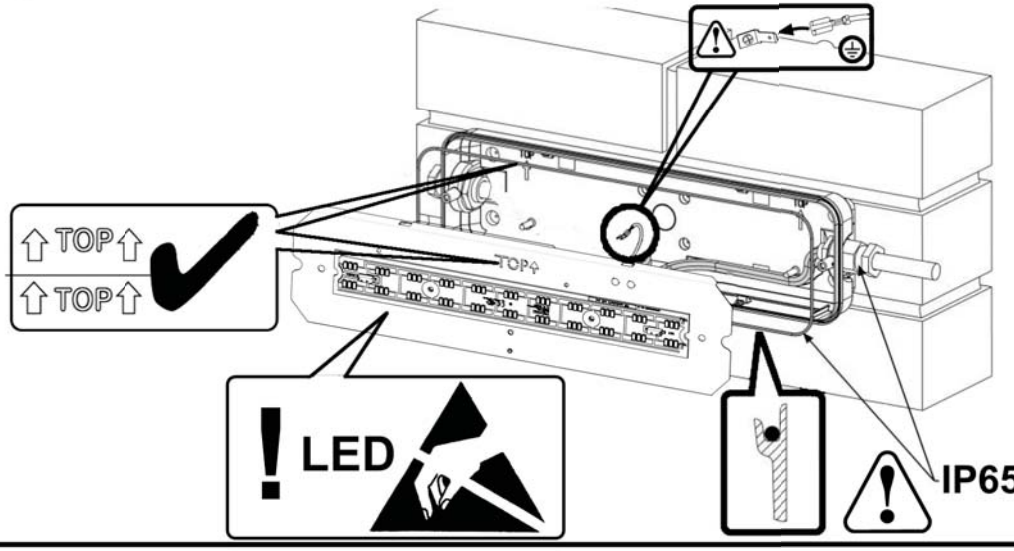
5