96260042 <AVENUE F2 60W CPO CL1 STR D76 LI

IP66 | IK08

Lanterne décorative pour 1 x Source lumineuse: 1 x HIT-CE / 60W 60W avec appareillage électronique et distribution Rue. Classe électrique I, IP66, IK08. Base et bras : aluminium fonderie (LM6), capot : aluminium tourné, entièrement peint gris de teinte sable foncé 900 (similaire à RAL7043) thermopoudré. Diffuseur : Polycarbonate (PC) transparent. Visserie : Acier inox. Livré en un carton. Livré avec lampe(s).

Installation portée sur un emmanchement de Ø60 mm et 100 mm de long.

Dimensions : Ø700/700 x 500 mm
Puissance du luminaire: 66 W
Poids : 9,1 kg
Scx : 0.17 m²
Efficacité lumineuse du luminaire: 61 lm/W

TLG_AVNE_F_STREETCONV.jpg

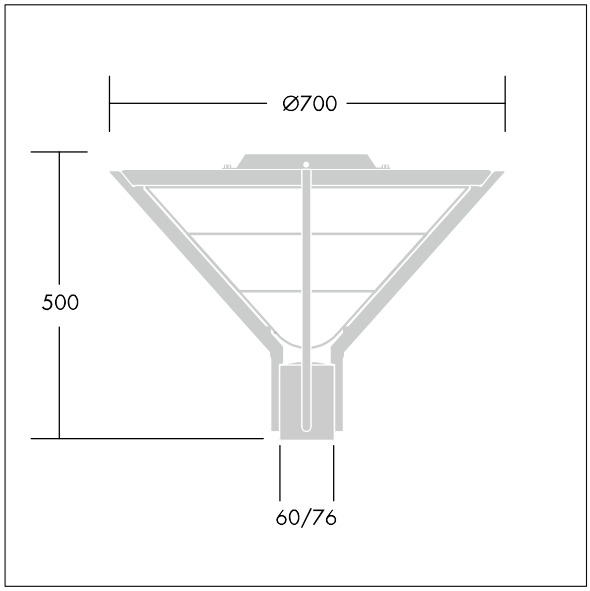

TLG_AVEF_M_LD1.wmf

Toutes les valeurs marquées d'un * sont des valeurs nominales. Sauf indication contraire, les valeurs sont applicables pour une température ambiante de 25 °C.
Les produits de Thorn Lighting sont perfectionnés en permanence. Nous nous réservons le droit d'apporter des modifications à nos produits sans autres publications.
© Thorn Lighting