THORN

96270299 <STYLED S 24L70 NR 740 CL2

IP66	IK08	⧈	CE

Lanterne routière élégante, IP66, Classe électrique II, avec 24 LEDs entraînés à 700mA avec une distribution Route étroite dans un corps court. Corps et support en aluminium fonderie, thermopoudré texturisé gris clair (similaire à RAL 9006). Boîtier plat verre trempé, traitement auto-nettoyant disponible sur demande. Fixation via les supports supplémentaires, disponibles séparément, sur un emmanchement de Ø 60 x 90 mm de long. Supports muraux ou à mi-mât également disponibles. Livré avec LED 4 000 K

Dimensions : 720 x 494 x 74 mm
Puissance du luminaire: 58 W
Flux lumineux du luminaire: 5573 lm
Efficacité lumineuse du luminaire: 96 lm/W
Poids : 12,8 kg
Scx : 0.08 m²

TLG_STYL_F_SHSHPDB.jpg

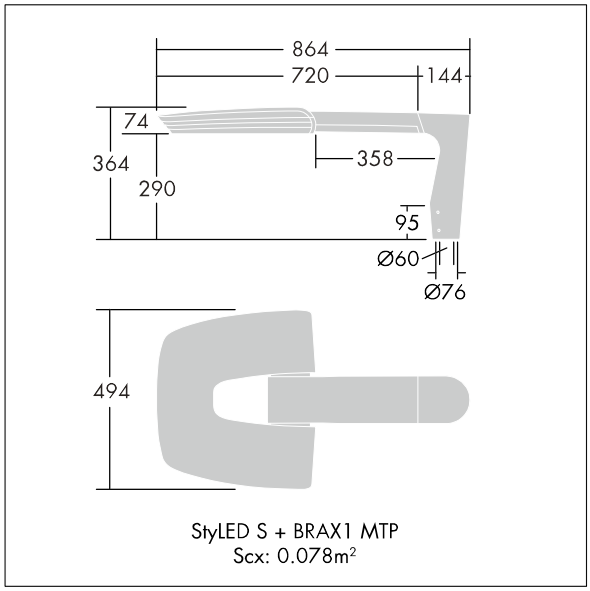

TLG_STYL_M_LDSSHBSG.wmf

Ce produit contient une source lumineuse de classe d'efficacité énergétique D.

Toutes les valeurs marquées d'un * sont des valeurs nominales. Thorn utilise des composants testés et éprouvés, en provenance des meilleurs fournisseurs. Dans certains cas isolés, il se peut qu'il y ait des pannes de nature technologique au niveau des LED individuels, pendant le cycle de vie nominal du produit. Les normes internationales fixent la tolérance du flux initial et de la charge associée à ± 10 %. Sauf indication contraire, les valeurs sont applicables pour une température ambiante de 25 °C.

Les produits de Thorn Lighting sont perfectionnés en permanence. Nous nous réservons le droit d'apporter des modifications à nos produits sans autres publications.
© Thorn Lighting