THORN

96642333 <CHAL PRO LED1100-840 HFIX RSB W6

Downlight LED. Appareillage gradable DALI. IP54 (IP20 dessus). Classe électrique I. Corps : aluminium, laqué blanc (RAL 9016). Réflecteur : satiné. Diffuseur polycarbonate opale avec film micro-structuré. Convient pour installation dans plafonds jusqu'à 40 mm d'épaisseur, avec une découpe de Ø150 mm. Livré avec LED 4 000 K.

Dimensions : Ø172 x 94 mm
Puissance du luminaire: 8,8 W
Flux lumineux du luminaire: 1100 lm
Efficacité lumineuse du luminaire: 125 lm/W
Poids : 0,49 kg

TLG_CHLP_F_RSBPDB.jpg

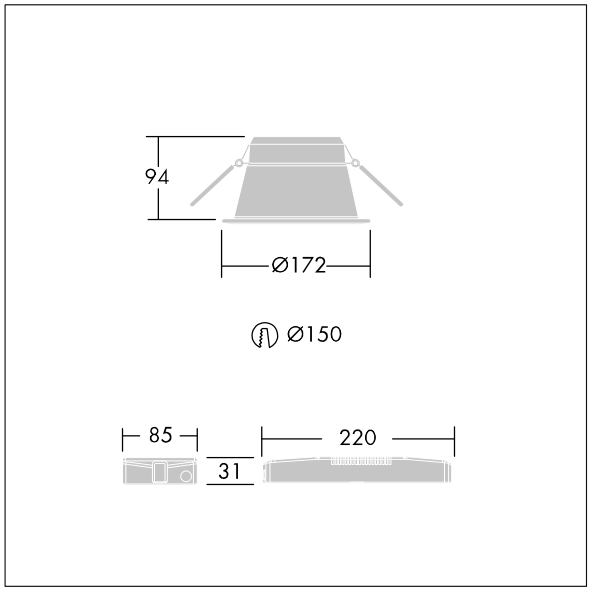

TLG_CHLP_M_DL1.wmf

Ce produit contient une source lumineuse de classe d'efficacité énergétique D.

Toutes les valeurs marquées d'un * sont des valeurs nominales. Thorn utilise des composants testés et éprouvés, en provenance des meilleurs fournisseurs. Dans certains cas isolés, il se peut qu'il y ait des pannes de nature technologique au niveau des LED individuels, pendant le cycle de vie nominal du produit. Les normes internationales fixent la tolérance du flux initial et de la charge associée à ± 10 %. Sauf indication contraire, les valeurs sont applicables pour une température ambiante de 25 °C.

Les produits de Thorn Lighting sont perfectionnés en permanence. Nous nous réservons le droit d'apporter des modifications à nos produits sans autres publications.
© Thorn Lighting