Virgule LED

96644503 <VIRGULE LED2600-830 MT3 FL WH

IP20	⏚	CE	Ta 0 +25

Virgule LED

Projecteur LED efficace, de taille Medium avec distribution Flood 20°. Fixation sur rail ou montage en plafonnier avec un accessoire. Classe électrique I, IP20. Corps et boîtier : aluminium, laqué blanc. Livré avec LED 3 000 K.

Dimensions : 156 x 116 x 207 mm
Puissance du luminaire: 28,2 W
Flux lumineux du luminaire: 2555 lm
Efficacité lumineuse du luminaire: 91 lm/W
Poids : 0,95 kg

TLG_VRG2_F_MPDBWH.jpg

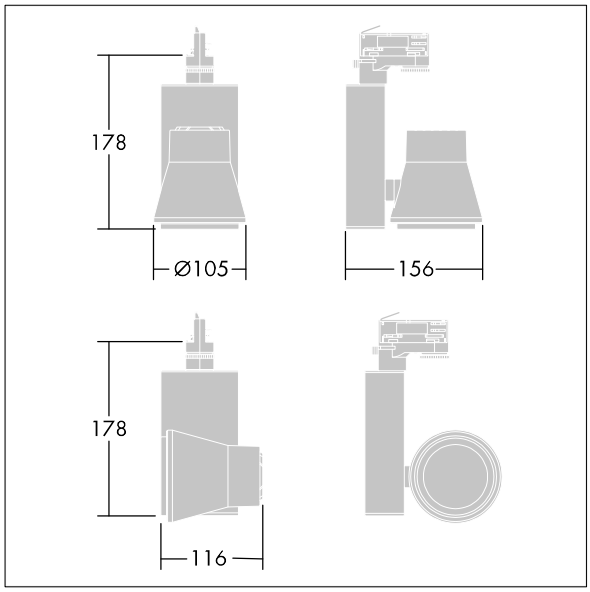

TLG_VRG2_M_SA5510.wmf

Toutes les valeurs marquées d'un * sont des valeurs nominales. Thorn utilise des composants testés et éprouvés, en provenance des meilleurs fournisseurs. Dans certains cas isolés, il se peut qu'il y ait des pannes de nature technologique au niveau des LED individuels, pendant le cycle de vie nominal du produit. Les normes internationales fixent la tolérance du flux initial et de la charge associée à ± 10 %. Sauf indication contraire, les valeurs sont applicables pour une température ambiante de 25 °C.

Les produits de Thorn Lighting sont perfectionnés en permanence. Nous nous réservons le droit d'apporter des modifications à nos produits sans autres publications.
© Thorn Lighting