# Areaflood Pro

## 96644553 <AFP L 120L35-740 A5 HFX CL2 GY

ISO 9223 C5 | IP66 | IK08 | $T_a$ -25 +35

## Areaflood Pro

Projecteur LED compact et polyvalent pour l'éclairage de grands espaces. Avec corps Large. convertisseur à LED configuré pour la gradation DALI avec deux fils de commande, alimentant 120 LED à 350mA avec une distribution lumineuse asymétrique 50°. IP66, IK08, Classe électrique II. Corps : fonderie aluminium (EN AC-44300), Gris pâle 150 sablé et texturé (similaire à RAL9006).. Fermeture : trempé verre de  mm d'épaisseur. Avec fourche de montage réversible,  Livré avec LED 4 000 K.

TLG_AFLP_F_LARGEPDB.jpg

Dimensions : 658 x 490 x 139 mm
Puissance du luminaire: 124 W
Flux lumineux du luminaire: 20747 lm
Efficacité lumineuse du luminaire: 167 lm/W
Poids : 17,06 kg
Scx : 0.073 m²

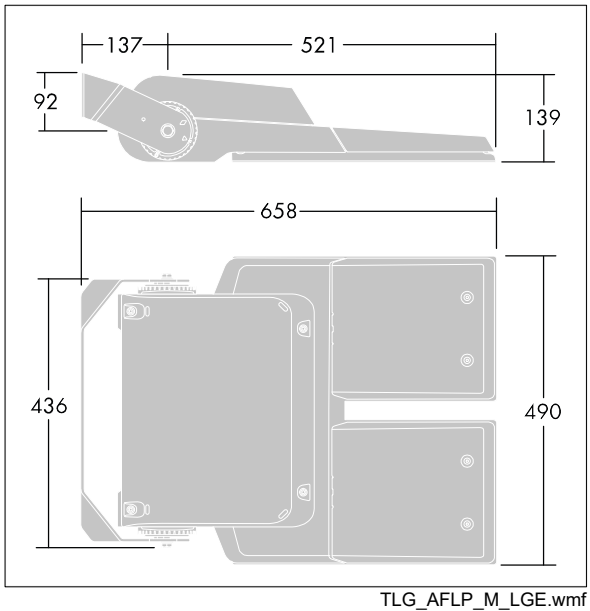


TLG_AFLP_M_LGE.wmf

Ce produit contient des sources lumineuses des classes d'efficacité énergétique de D, E.

Toutes les valeurs marquées d'un * sont des valeurs nominales. Thorn utilise des composants testés et éprouvés, en provenance des meilleurs fournisseurs. Dans certains cas isolés, il se peut qu'il y ait des pannes de nature technologique au niveau des LED individuels, pendant le cycle de vie nominal du produit.  Les normes internationales fixent la tolérance du flux initial et de la charge associée à ± 10 %. Sauf indication contraire, les valeurs sont applicables pour une température ambiante de 25 °C.

Les produits de Thorn Lighting sont perfectionnés en permanence. Nous nous réservons le droit d'apporter des modifications à nos produits sans autres publications.
© Thorn Lighting