EP 145

96002356 <EP 145 RS/MTP CL/AC
+ 96006032 <EP 145 GT 150W 230V HST RAL

ISO 9223 C5	IP44	IP66	IK08	⧈	CE

EP 145

Lanterne portée avec compartiment optique IP66 et compartiment appareillage IP44, classe SC2.
Lanterne de style victorien, hauteur d'installation recommandée 3 à 5m, capot supérieur articulé pour un accès aisé à l'appareillage. Lanterne avec corps en acier inoxidable noir fournie avec une vitrerie en une seule pièce Vasque en méthacrylate claire et un joint en silicone pour une étanchéité améliorée. La platine doit être commandée séparément pour compléter l'appareil.
Lanterne pour lampe de pour montage sur consoles ou mâts avec embout d'adaptation de diamètre 60 ou 76mm (accessoire à commander séparément).

Dimensions : 420 x 420 x 767 mm
Poids : 5,7 kg

Équipé de:
Platine EP145 avec réflecteur en aluminium pour lampe horizontale Source lumineuse: 1 x HST / 150W de 150W.
Sans la lampe.

TLG_EPLS_F_P1.jpg

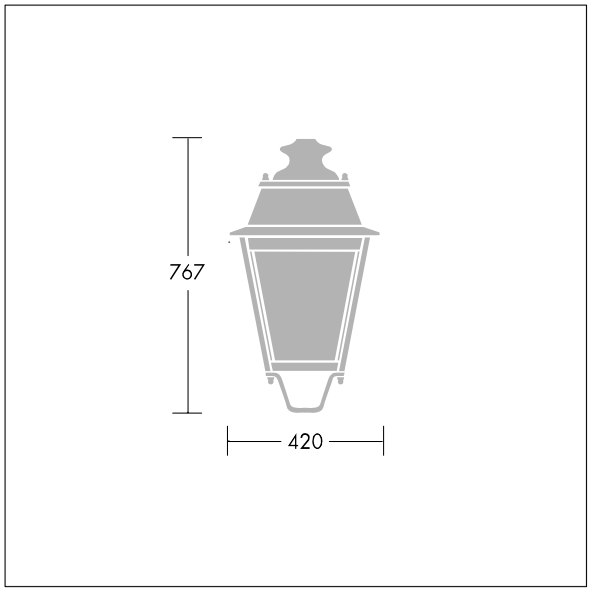

TLG_EP14_P_LD1.wmf

Toutes les valeurs marquées d'un * sont des valeurs nominales. Sauf indication contraire, les valeurs sont applicables pour une température ambiante de 25 °C.
Les produits de Thorn Lighting sont perfectionnés en permanence. Nous nous réservons le droit d'apporter des modifications à nos produits sans autres publications.
© Thorn Lighting