Cesar

96231474 <CESAR3CIRC 1X26/42W 230/240V TC-TEL/GX2

IP65	IK08	⏚	CE	

Gamme de projecteurs muraux destinée aux illuminations de façades et à l'éclairage des abords de bâtiments

Spot mural robuste pour 1 lampes Source lumineuse: 1 x TC-TEL / 42W de 42W. Le corps gris aluminium avec appareillage intégré et hermétique selon IP65 offre un design esthétique le jour comme la nuit.

Dimensions : 275 x 450 x 200 mm
Puissance du luminaire: 46 W
Poids : 7,3 kg

TLG_CESA_F_3.jpg

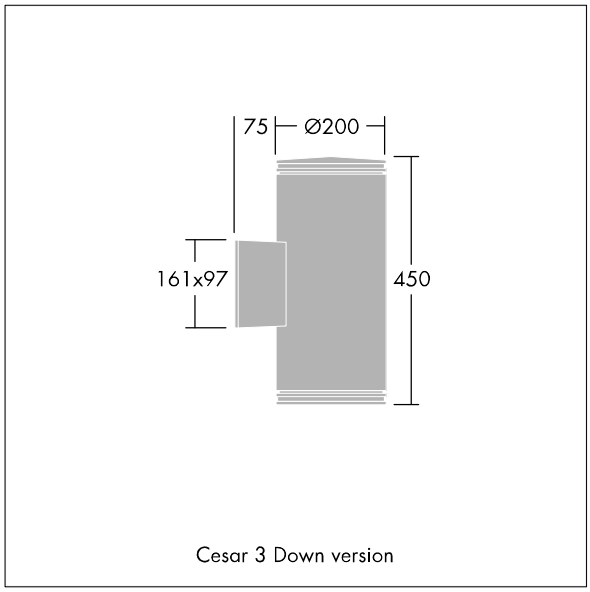

TLG_CESA_M_LD3D.wmf

Toutes les valeurs marquées d'un * sont des valeurs nominales. Sauf indication contraire, les valeurs sont applicables pour une température ambiante de 25 °C.
Les produits de Thorn Lighting sont perfectionnés en permanence. Nous nous réservons le droit d'apporter des modifications à nos produits sans autres publications.
© Thorn Lighting