CorrosionForce II

96234920 CORRF2 2X49W T16 HF TW L000

	IP65	D		CE	650 °C

CorrosionForce II

Luminaire hautes performances, étanchéité IP65, protection contre les poussières et l'humidité conçu pour les atmosphères agressives. Pour lampe(s) 2 x 49W Source lumineuse: 2 x T16 / 49W avec circuit électronique (flux constant). Classe électrique I. Corps en gris clair polyester renforcé aux fibres de verre. Diffuseur en acrylique avec prismes intérieurs. Pour installation en plafonnier ou en suspension. Étriers de fixation rapide fournis pour une installation en plafonnier. Kits d' accessoires optionnels disponibles pour faciliter les autres types de montage. Equipé d'un kit de câblage traversant. Lampes à commander séparément.

Dimensions : 1594 x 167 x 125 mm
Puissance du luminaire: 109 W
Poids : 3,2 kg

TLG_XFRC_F_COL2.jpg

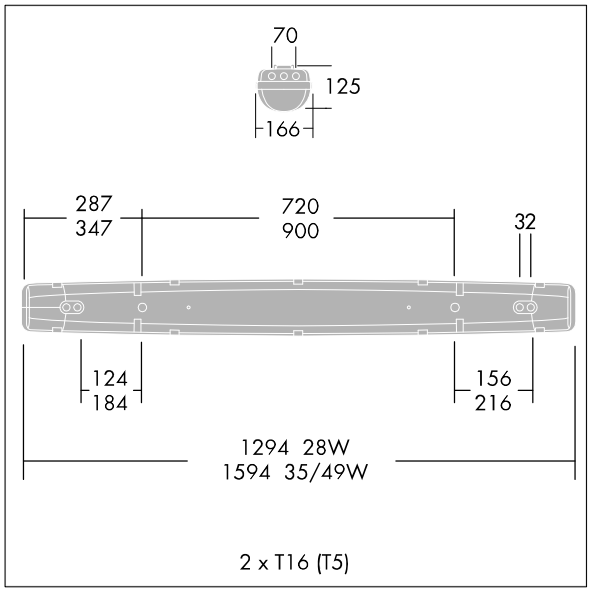

TLG_XFRC_M_TWLDT16.wmf

Toutes les valeurs marquées d'un * sont des valeurs nominales. Sauf indication contraire, les valeurs sont applicables pour une température ambiante de 25 °C.

Les produits de Thorn Lighting sont perfectionnés en permanence. Nous nous réservons le droit d'apporter des modifications à nos produits sans autres publications.
© Thorn Lighting