Plurio

96260702 <PLD R LED 18L70 R/S BPSW CL2 D76 L740

IP66	IK08				

Plurio

Lanterne décorative portée avec ensemble 40W LED et driver électronique. Classe électrique II, IP66, IK08. Base en aluminium,coulé, gris argent thermopoudré. Capot de forme rond, fabriqué en aluminium gris argent (close to RAL9006) texturé. Diffuseur Polycarbonate (PC) transparent avec traitement anti-UV et prismes anti-éblouissements. Réflecteur interne symétrique. Equipé d'un 50% circuit de réduction de puissance, qui entre en vigueur 3 heures avant et 5 heures après un minuit calculé. Il peut être désactivé à l'installation avec un interrupteur interne facilement accessible. Ensemble fourni dans un même carton. Livré avec LED 4 000 K

Montage porté sur un emmanchement de Ø 76 mm, 100 mm de long.

Dimensions : Ø564 x 564 mm
Puissance du luminaire: 40 W
Poids : 7,5 kg
Scx : 0.073m²
Efficacité lumineuse du luminaire: 96 lm/W

TLG_PLRO_F_LEDSYMRND.jpg

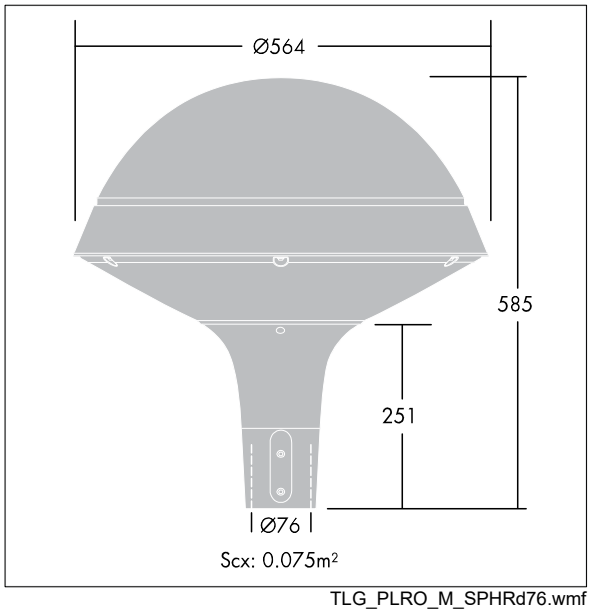

TLG_PLRO_M_SPHRd76.wmf

Ce produit contient une source lumineuse de classe d'efficacité énergétique D.

Toutes les valeurs marquées d'un * sont des valeurs nominales. Thorn utilise des composants testés et éprouvés, en provenance des meilleurs fournisseurs. Dans certains cas isolés, il se peut qu'il y ait des pannes de nature technologique au niveau des LED individuels, pendant le cycle de vie nominal du produit. Les normes internationales fixent la tolérance du flux initial et de la charge associée à ± 10 %. Sauf indication contraire, les valeurs sont applicables pour une température ambiante de 25 °C.

Les produits de Thorn Lighting sont perfectionnés en permanence. Nous nous réservons le droit d'apporter des modifications à nos produits sans autres publications.
© Thorn Lighting