Olsys Street

96274097 <OLSYS2 36L70-740 STR BP8 CL1

ISO 9223 C3		IP66	IK08		CE				T_a50

Olsys Street

Lanterne LED conçue pour l'éclairage de rue urbain. électronique bi-puissance. Classe électrique I, IP66, IK08. Corps : aluminium fonderie (AS9U), thermopoudré gris argent (proche RAL 9006). Boîtier : verre trempé. Optique : aluminium. Livré en un carton, prêt à installer. Fixation à commander séparément. Equipé d'un système de réduction de puissance, qui entre en vigueur 3 heures avant et 5 heures après le point milieu de la nuit. Livré avec LED 4 000 K

Dimensions : 655 x 337 x 76 mm
Puissance du luminaire: 85 W
Poids : 8,52 kg
Scx : 0.17 m²

TLG_OSYS_F_2STRLIT.jpg

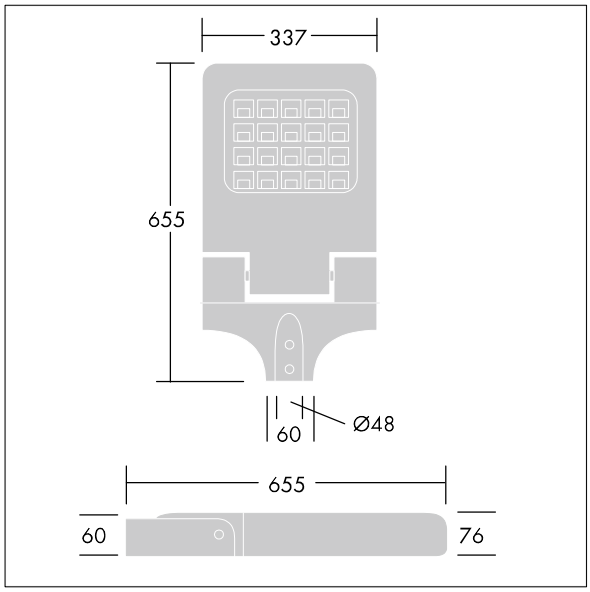

TLG_OSYS_M_STR2.wmf

Toutes les valeurs marquées d'un * sont des valeurs nominales. Thorn utilise des composants testés et éprouvés, en provenance des meilleurs fournisseurs. Dans certains cas isolés, il se peut qu'il y ait des pannes de nature technologique au niveau des LED individuels, pendant le cycle de vie nominal du produit. Les normes internationales fixent la tolérance du flux initial et de la charge associée à ± 10 %. Sauf indication contraire, les valeurs sont applicables pour une température ambiante de 25 °C.

Les produits de Thorn Lighting sont perfectionnés en permanence. Nous nous réservons le droit d'apporter des modifications à nos produits sans autres publications.
© Thorn Lighting

Olsys Street

96274097 <OLSYS2 36L70-740 STR BP8 CL1

Les produits de Thorn Lighting sont perfectionnés en permanence. Nous nous réservons le droit d'apporter des modifications à nos produits sans autres publications.
© Thorn Lighting