Thames

Luminaire élégant pour installation murale ou en plafonnier, avec un enjoliveur créant un effet de halo flottant

- IP44, base en aluminium pour une plus grande robustess
- Nouvelle version LED 1000lm pour 15,5W, avec une durée de vie de 50 000 heures, offre une alternative efficiente et durable aux versions 2x18W
- Collerette métallique disponible en blanc ou argent
- Fourni avec embase de fixation rapide. Système d'ouverture : 1/4 de tour du diffuseur
- Effet de halo : la lumière indirecte diffusée par l'arrière crée un halo lumineux atour du luminaire

Photographies, dessins et données photométriques sont communiqués à titre informatif. Pour prendre connaissance de données spécifiques sélectionnez le produit concerné.

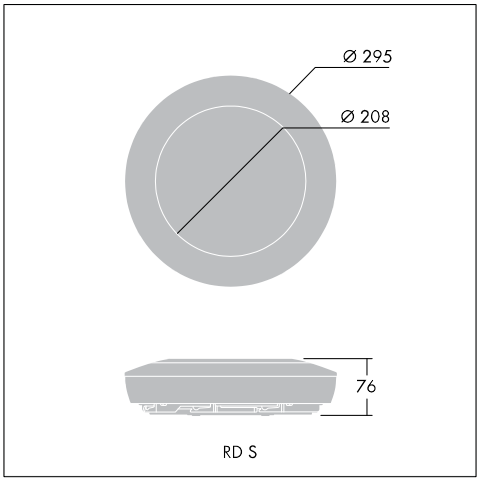

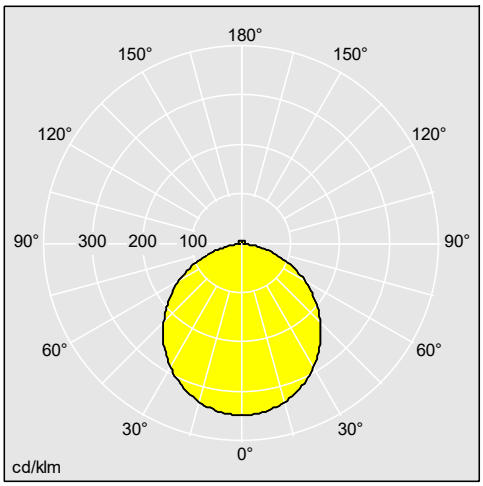

96241417

Matériaux / Finitions

Corps : fonderie d'aluminium.
Collerette : métal finition couleur blanc (RAL9016) ou argent (RAL9006).
Diffuseur : polycarbonate opale.

Installation / Montage

Installation en applique ou en plafonnier, en intérieur ou en extérieur. Fixation rapide grâce à une platine murale équipée de 4 trous oblongs (4,5 x 10 mm), d'un bornier de raccordement permettant le passage en coupure et comprenant deux entrées de câble Ø 20 mm avec passe-fils. Le corps supportant l'équipement électrique, la collerette et le diffuseur se clippe directement sur cette platine assurant automatiquement la connexion électrique et mécanique.

TC-DD, TC-DDEL, Beam_Surface_1, IP44, IK09, Beam_Wall_6, Beam_eControl_A, SC1, Beam_Emergency, CE, RCM, T16-R, TC-S, TC-SEL, TC-DEL, 960, Ta=25

Les produits de Thorn Lighting sont perfectionnés en permanence. Nous nous réservons le droit d'apporter des modifications à nos produits sans autres publications.
© Thorn Lighting