Aquaforce Pro

L'étanche IP66 nouvelle génération, sans clip, facile à installer, et avec un large choix d'options pour toutes les applications

- Etanche IP66 protégé contre la poussière et les jets d'eau puissants. La forme unique de son diffuseur empêche que la poussière et l'humidité ne s' accumulent sur le luminaire.
  2 versions, en polycarbonate et en PMMA pour des applications plus exigeantes
- Résistant à l'eau, poussière, saleté et chocs : ce robuste luminaire résiste aux intempéries grâce à un indice de protection élevé IP66 et IK08. Le bord anti-dépôt empêche la poussière et la saleté de s'accrocher à la surface d'éclairage.
- Communication sans fil : contrôle individuel ou en groupes, par détecteur de présence ou de luminosité (MW) ; les luminaires peuvent même être interconnectés sans fil, pour une gestion sophistiquée sans nécessité d'un nouveau câblage
- Idéal pour une rénovation : large éventail de rendements lumineux, jusqu'à 10 000 lm, utilisation en remplacement d'un autre luminaire et importantes économies potentielles avec une efficacité de 167 lm/W.
- Simple à installer, à utiliser et à entretenir. Les longues crosses de montage coulissantes facilitent l'installation, tandis que notre mécanisme EasyClick permet un montage simple par encliquetage, sept possibilités de câblage sont également possible.
- Désormais, Aquaforce Pro peut être également monté sur notre système de rail CONTUS.

Photographies, dessins et données photométriques sont communiqués à titre informatif. Pour prendre connaissance de données spécifiques sélectionnez le produit concerné.

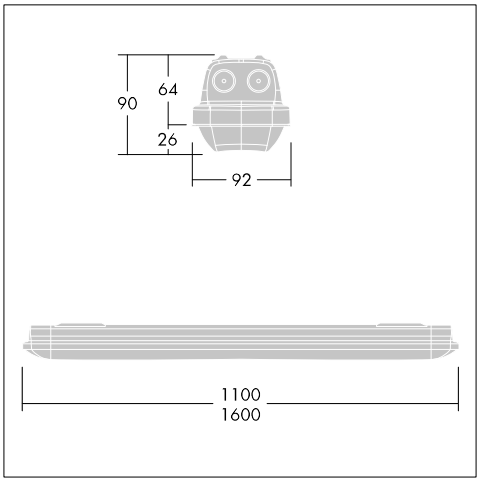

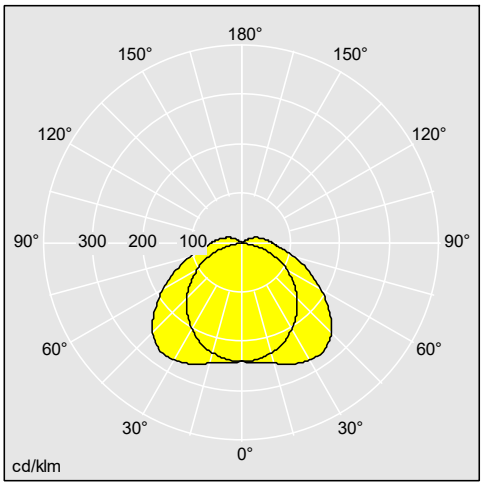

96630756

Matériaux / Finitions

Couvercle : gris clair en polycarbonate (PC)
Diffuseur : en polycarbonate (PC), diffuseur opale à haute transmission, combinant les effets de diffusion à l'intérieur du matériau avec des prismes de réfraction. Le couvercle et le diffuseur sont toujours fabriqués dans le même matériau.

Les produits de Thorn Lighting sont perfectionnés en permanence. Nous nous réservons le droit d'apporter des modifications à nos produits sans autres publications.
© Thorn Lighting

Aquaforce Pro

Installation / Montage

Mécanisme d'encliquetage breveté EasyClick pour un montage et une ouverture rapides et sans clips du diffuseur. Approuvé pour une utilisation à l'intérieur ou dans des zones extérieures sous abri. Emplacements de montage supplémentaires pour une plus grande flexibilité sur site.
Montage apparent : convient pour un montage direct apparent ou avec BESA. 10 options d'entrée de câble avec 5 positions différentes. Crosses à fixation rapide fournies pour le montage apparent. Idéal pour un montage au plafond ou au mur (verticalement et horizontalement).
Suspension par chaîne : kits de montage pour canaux, les suspensions par chaîne et par câble sont disponibles en tant qu'accessoires.
Montage sur rail : idéal pour le système de rail CONTUS

Données commerciales D'autres versions sont disponibles sur notre site internet via MyProduct

Désignation	ILCOS	Culot	Poids (kg)	Code SAP
Aquaforce Pro S				
AQFPRO S LED2900-840 PC MB HF	LED		1,7	96630753
AQFPRO S LED4300-840 PC MB HF	LED		1,7	96630754
AQFPRO S LED5200-840 PC MB HF	LED		1,7	96630755
AQFPRO S LED2900-840 PC MB HF QC3	LED		1,73	96630972
AQFPRO S LED4300-840 PC MB HF QC3	LED		1,73	96630973
AQFPRO S LED5200-840 PC MB HF QC3	LED		1,73	96630975
AQFPRO S LED5200-840 PC WB HF	LED		1,849	92901935
AQFPRO S LED2900-840 PC WB HF	LED		1,7	92901967
AQFPRO S LED4300-840 PM MB HF	LED		1,47	92912152
AQFPRO S LED4300-840 PM WB HF TW	LED		1,72	92918922
AQFPRO S LED4300-840 PM WB HF	LED		1,47	92920522
AQFPRO S LED4300-840 PM MB HF TW	LED		1,72	92922802
Aquaforce Pro S, version secours				
AQFPRO S LED2900-840 PC MB HF E3	LED		2,1	96630981
AQFPRO S LED4300-840 PC MB HF E3	LED		2,1	96630982
Aquaforce Pro S, gradable				
AQFPRO S LED4300-840 PC MB HFI	LED		1,7	96630794
AQFPRO S LED2900-840 PC MB HFI	LED		1,7	96630976
AQFPRO S LED2900-840 PC MB HFI QC5	LED		1,73	96630977
AQFPRO S LED4300-840 PC MB HFI QC5	LED		1,73	96630978
AQFPRO S LED5200-840 PC MB HFI	LED		1,7	96630979
AQFPRO S LED5200-840 PC MB HFI QC5	LED		1,73	96630980
Aquaforce Pro S, gradable, version secours				
AQFPRO S LED2900-840 PC MB HFI E3D	LED		2,1	96630983
Aquaforce Pro S, détection				
AQFPRO S LED2900-840 PC MB MWS	LED		1,74	96630985
AQFPRO S LED4300-840 PC MB MWS	LED		1,74	96630987
AQFPRO S LED5200-840 PC MB MWS	LED		1,74	96630989
Aquaforce Pro S, fonction corridor				
AQFPRO S LED2900-840 PC MB MWCF	LED		1,74	96630986
AQFPRO S LED4300-840 PC MB MWCF	LED		1,74	96630988
AQFPRO S LED5200-840 PC MB MWCF	LED		1,74	96630990
Aquaforce Pro L				

Les produits de Thorn Lighting sont perfectionnés en permanence. Nous nous réservons le droit d'apporter des modifications à nos produits sans autres publications.
© Thorn Lighting

Aquaforce Pro

Désignation	ILCOS	Culot	Poids (kg)	Code SAP
AQFPRO L LED4300-840 PC WB HF	LED		2,1	96630756
AQFPRO L LED6400-840 PC MB HF	LED		2,1	96630757
AQFPRO L LED8000-840 PC MB HF	LED		2,1	96630758
AQFPRO L LED6400-840 PC MB HF QC3	LED		2,13	96630793
AQFPRO L LED4300-840 PC WB HF QC3	LED		2,13	96630971
AQFPRO L LED8000-840 PC MB HF QC3	LED		2,13	96630974
AQFPRO L LED6400-840 PC WB HF	LED		2,1	92901898
AQFPRO L LED8000-840 PC WB HF	LED		2,5	92901918
AQFPRO L LED4300-840 PC MB HF	LED		2,1	92903815
AQFPRO L LED6400-840 PM MB HF TW	LED		2,41	92909807
AQFPRO L LED8000-840 PM MB HF	LED		2,1	92910472
AQFPRO L LED6400-840 PM WB HF	LED		2,1	92910476
AQFPRO L LED6400-840 PM WB HF TW	LED		2,41	92912605
AQFPRO L LED4300-840 PM WB HF	LED		2,1	92912599
AQFPRO L LED6400-840 PM MB HF	LED		2,1	92920523
AQFPRO L LED6400-840 PM MB HF QC3	LED		2,13	92926172
AQFPRO L LED10000-840 PC MB HF	LED		2,1	96636097
Aquaforce Pro L, version secours				
AQFPRO L LED4300-840 PC WB HF E3	LED		2,5	96631027
AQFPRO L LED6400-840 PC MB HF E3	LED		2,5	96631028
AQFPRO L LED6400-840 PM WB HF E3	LED		2,5	92929724
AQFPRO L LED6400-840 PM MB HF E3	LED		2,5	92932124
Aquaforce Pro L, gradable				
AQFPRO L LED4300-840 PC WB HFI	LED		2,1	96631021
AQFPRO L LED4300-840 PC WB HFI QC5	LED		2,13	96631022
AQFPRO L LED6400-840 PC MB HFI	LED		2,1	96631023
AQFPRO L LED6400-840 PC MB HFI QC5	LED		2,13	96631024
AQFPRO L LED8000-840 PC MB HFI	LED		2,1	96631025
AQFPRO L LED8000-840 PC MB HFI QC5	LED		2,13	96631026
Aquaforce Pro L, gradable, version secours				
AQFPRO L LED6400-840 PC WB HFI E3D	LED		2,5	96630795
AQFPRO L LED4300-840 PC WB HFI E3D	LED		2,5	96631029
AQFPRO L LED6400-840 PC MB HFI E3D	LED		2,5	96631030
Aquaforce Pro L, détection				
AQFPRO L LED4300-840 PC WB MWS	LED		2,14	96631031
AQFPRO L LED6400-840 PC MB MWS	LED		2,14	96631033
AQFPRO L LED8000-840 PC MB MWS	LED		2,14	96631035
Aquaforce Pro L, fonction corridor				
AQFPRO L LED4300-840 PC WB MWCF	LED		2,14	96631032
AQFPRO L LED6400-840 PC MB MWCF	LED		2,14	96631034
AQFPRO L LED8000-840 PC MB MWCF	LED		2,14	96631036
Aquaforce Pro, accessoires				
HLD TW AQFPRO			0,1	96631102
AQFPRO FIX/CH KIT			0,003	96631103

Les produits de Thorn Lighting sont perfectionnés en permanence. Nous nous réservons le droit d'apporter des modifications à nos produits sans autres publications.
© Thorn Lighting

Aquaforce Pro

Désignation	ILCOS	Culot	Poids (kg)	Code SAP
AQFPRO MCA KIT			0,1	96631104
DIFFUSER AQUAFORCE PRO S PC WB			1,3	96631121
DIFFUSER AQUAFORCE PRO S PC MB			1,3	96631122
DIFFUSER AQUAFORCE PRO L PC WB			1,912	96631123
DIFFUSER AQUAFORCE PRO L PC MB			1,912	96631124
HOUSING AQUAFORCE PRO S			0,936	96631125
HOUSING AQUAFORCE PRO L			1,354	96631126
MOUNTING SET AQUAFORCE PRO			0,3	96631127

Les produits de Thorn Lighting sont perfectionnés en permanence. Nous nous réservons le droit d'apporter des modifications à nos produits sans autres publications.
© Thorn Lighting